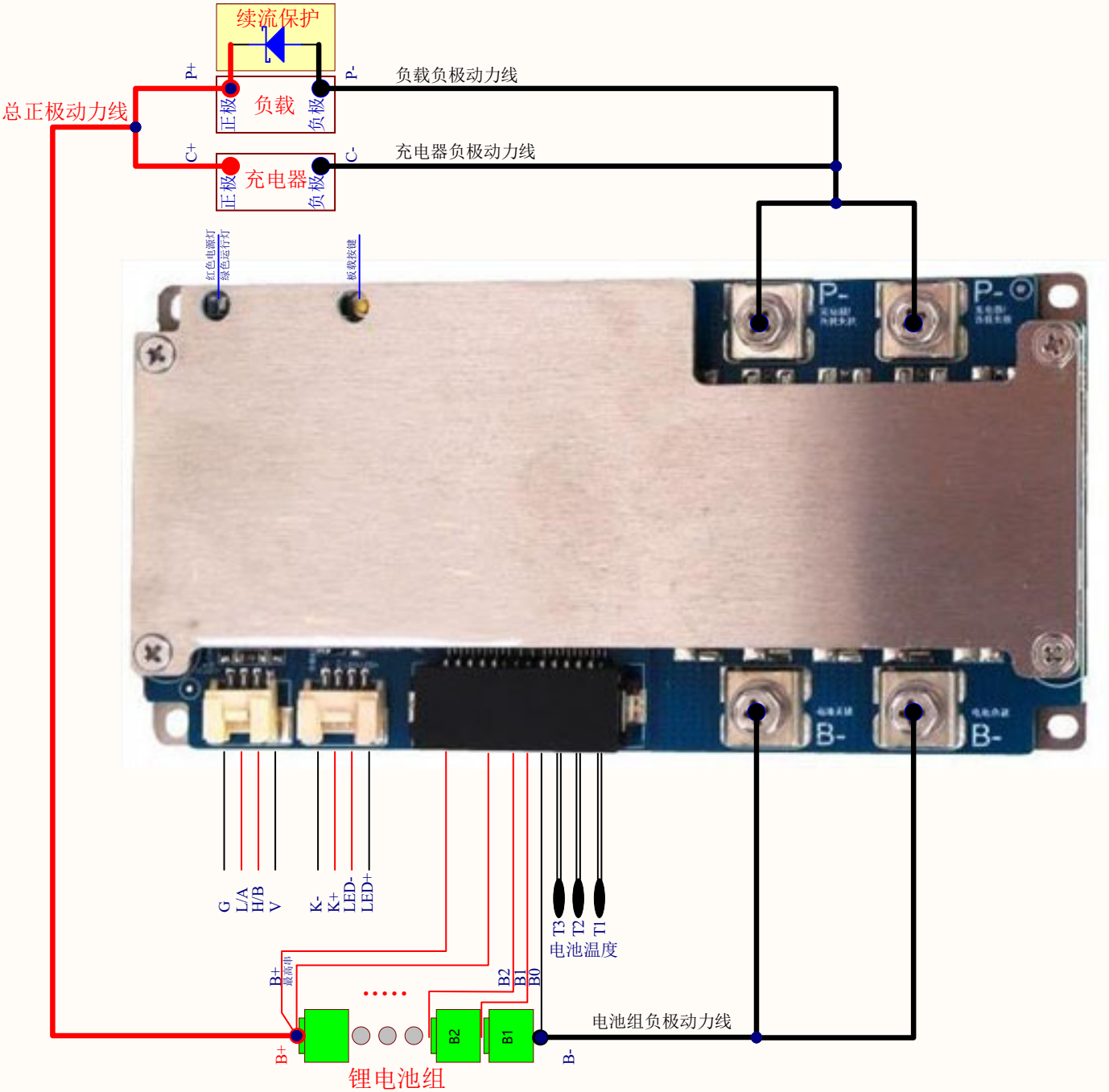
续流保护
P+
P-
负载负极动力线
总正极动力线
正极
负载
负极
C+
C-
充电器负极动力线
正极
充电器
负极
红色电源灯
绿色运行灯
板载按键
P-
P-
B-
B-
G
L/A
H/B
V
K-
K+
LED-
LED+
T3
T2
T1
电池温度
B+
最高单
B2
B1
B0
B2
B1
电池组负极动力线
B+
B-
锂电池组